DACD
Partenaire · Chimie · Innovation

DA 1901/1

MATÉRIEL D'APPLICATION

FBIM100/A
TNIXXL/A - TNIXL/A

FONTAINE DE DÉGRAISSAGE BIOLOGIQUE INOX MODULABLE
TABLE DE NETTOYAGE INOX format XXL/XL

Technologie de dégraissage sans solvant et sans rejet

FABRICATION FRANÇAISE

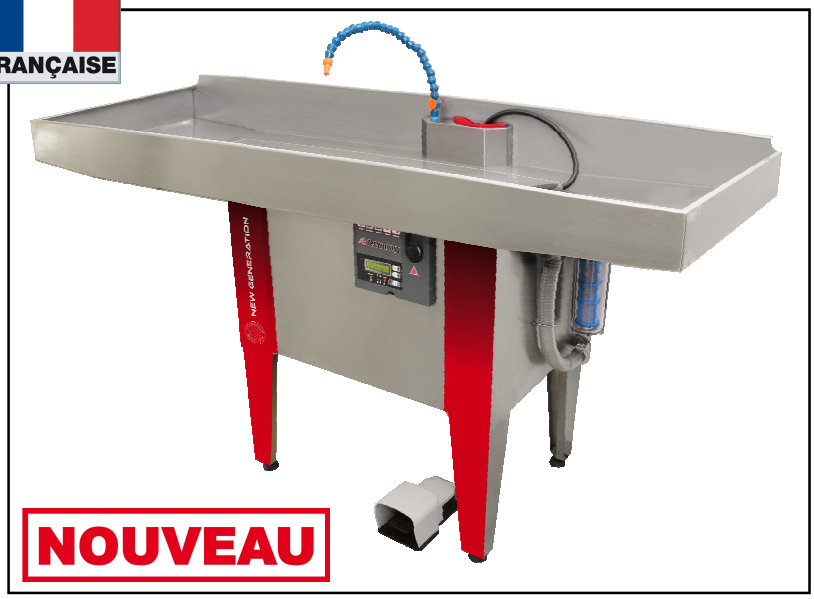

De conception innovante et d'un design ergonomique, la **FONTAINE DE DÉGRAISSAGE BIOLOGIQUE INOX MODULABLE** nettoie vos pièces sans utilisation de solvants, tout en respectant l'opérateur et l'environnement.

Fonctionne en synergie avec nos produits :
- ***DÉGRÉCO*** **:** nettoyant liquide biodégradable à fort pouvoir dégraissant en phase aqueuse. Contient des tensio actifs spécifiques synergisés.
- ***BACTER FONTAINE*** **:** pastille ultra-concentrée en bactéries, permet la dégradation des huiles et graisses. Contient 150 milliards de micro-organismes.

Naturellement sans danger !

PERFORMANCE DE NETTOYAGE

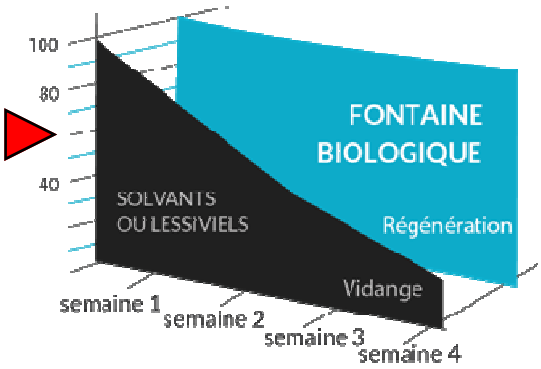

POUR TOUS RENSEIGNEMENTS : 04 75 58 80 10

Solutions et Produits pour la Maintenance, les Traitements et l'Hygiène
Unité de Recherches et de Fabrication
125 rue du Royans, Zone d'activités Mathias - 26320 St-Marcel-lès-Valence
Tél: 04 75 58 80 10 - Fax : 04 75 58 74 46
e-mail : contact@dacd.com - site web : www.dacd.com
S.A.S au capital de 1 500 000 € - R.C.S. Lyon - SIREN 453 231 565 - APE 4671Z
N° Intracommunautaire FR 20 453 231 565 - Siège Social, Vaulx-en-Velin (69).

10/2016

DIMENSIONS DE LA FONTAINE

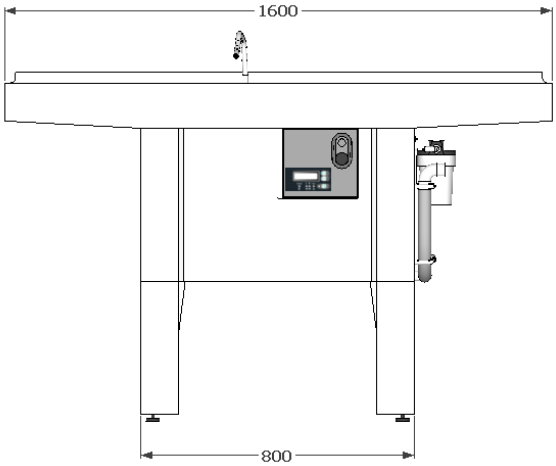

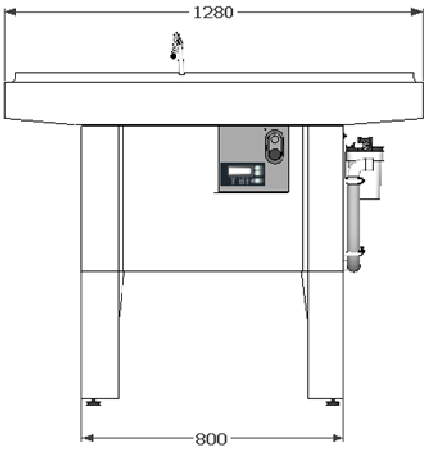

CARACTÉRISTIQUES TECHNIQUES

- Poids à vide	:	60 Kg
- Hauteur de la fontaine	:	890 mm (hauteur de travail)
- Dimensions du bac (Réf. TNIXXL/A)	:	L 1600 x l 700 mm
- Dimensions du bac (Réf. TNIXL/A)	:	L 1280 x l 700 mm
- Volume du réservoir	:	80 à 100 Litres
- Débit de la pompe	:	1140 Litres/heure - pompe électromagnétique
- Matière de la cuve	:	Inox 304
- Puissance de chauffe	:	1300 Watts
- Alimentation électrique	:	230 Volts + Terre avec protection par disjoncteur différentiel 30 mA
- Consommation électrique	:	260 W/h (en mode éco 12h/jour → 25 % de réduction)
- Charge utile	:	130 Kg centré
- Température nominale d'utilisation	:	38℃ (avec m ode boost : 43℃ → + 50 % de pouvoir dégraissant)
- Filtration	:	Filtre central panier 700 microns + filtration extérieure supplémentaire 100 microns en option
- Déclenchement du niveau bas	:	54 Litres dans la cuve
- Débit du porte-outil (brosse seule)	:	4 Litres/min (filtre propre)
- Porte-outils	:	brosse interchangeable
- Vidange	:	tuyau de vidange à hauteur de 415 mm
- Bac de rétention	:	14 Litres, sur demande

OPTIONS DISPONIBLES

- Filtre cartouche extérieur, Réf. FILCFBIM100/A
- Pédale de commande de pompe, Réf. PCPFBIM100/A
- Tuyau articulé pour aspersion, Réf. TUAFBIM100/A

Solutions et Produits pour la Maintenance, les Traitements et l'Hygiène
Unité de Recherches et de Fabrication
125 rue du Royans, Zone d'activités Mathias - 26320 St-Marcel-lès-Valence
Tél: 04 75 58 80 10 - Fax : 04 75 58 74 46
e-mail : contact@dacd.com - site web : www.dacd.com
S.A.S au capital de 1 500 000 € - R.C.S. Lyon - SIREN 453 231 565 - APE 4671Z
N° Intracommunautaire FR 20 453 231 565 - Siège Social, Vaulx-en-Velin (69).

10/2016

La **FONTAINE DE DÉGRAISSAGE BIOLOGIQUE INOX MODULABLE** peut être livrée avec 100 Litres de ***DÉGRÉCO,*** soit 5x20 Litres (qui permettent à la fontaine de fonctionner) et 1 pastille de ***BACTER FONTAINE*** pour une mise en service simplifiée.

Cette nouvelle technologie de dégraissage permet de garantir aux utilisateurs : performance, sécurité, respect de l'environnement.

Garantie **:** 1 an pour toutes les pièces, à l'exception des pièces d'usure normale (pinceau, vannes, interrupteurs, filtres, flexibles, etc…).

MODE D'EMPLOI

- *Mise en place initiale :* Placer la **FONTAINE DE DÉGRAISSAGE BIOLOGIQUE INOX MODULABLE** sur une surface plane. Remplir la cuve de ***DÉGRÉCO*** avec une pastille de ***BACTER FONTAINE*** et procéder au branchement.
- *Nettoyage :* placer les pièces à nettoyer au centre de la table. Laver les pièces pour enlever les salissures. Utiliser la brosse pour décoller les éventuels dépôts adhérents ou utiliser le système de trempage. Sécher à l'aide d'une soufflette ou tout autre moyen de séchage pour éviter tout risque de corrosion.

Un ***GUIDE DE L'UTILISATEUR*** est livré avec chaque **FONTAINE DE DÉGRAISSAGE BIOLOGIQUE PRÉMIUM INOX MODULABLE**

💣 **Attention :** ne jamais débrancher la résistance et l'oxygénation car les bactéries ne pourraient alors plus se développer. Dans ce cas, il faudrait réinitialiser le processus en rajoutant 1 pastille de ***BACTER FONTAINE.*** Chaque semaine, vérifier le niveau du liquide et les filtres (procéder à leur nettoyage si nécessaire).

Minimum de déchets à retraiter.

Conditions optimales de confort et de sécurité : aucun classement hygiène et sécurité des produits utilisés.

Dégraissage efficace et économique des pièces.

Action biologique et naturelle SANS DANGER pour l'environnement et l'utilisateur.

Fini les problèmes de réglementation : pas de consigne de transport, de stockage, de manipulation, de rétention, d'aspiration des vapeurs, etc…

Solutions et Produits pour la Maintenance, les Traitements et l'Hygiène
Unité de Recherches et de Fabrication
125 rue du Royans, Zone d'activités Mathias - 26320 St-Marcel-lès-Valence
Tél: 04 75 58 80 10 - Fax : 04 75 58 74 46
e-mail : contact@dacd.com - site web : www.dacd.com
S.A.S au capital de 1 500 000 € - R.C.S. Lyon - SIREN 453 231 565 - APE 4671Z
N° Intracommunautaire FR 20 453 231 565 - Siège Social, Vaulx-en-Velin (69).

10/2016