DACD
Partenaire · Chimie · Innovation

DA 1901/1

MATÉRIEL D'APPLICATION

FMMUEP/A

FONTAINE DE DÉGRAISSAGE MOBILE MULTI-USAGES ÉLECTRIQUE PNEUMATIQUE À CHAUD

Technologie de dégraissage sans solvant

NOUVEAU

De conception innovante, la **FONTAINE DE DÉGRAISSAGE MOBILE MULTI-USAGES ÉLECTRIQUE PNEUMATIQUE** est une fontaine basse pression, fonctionnant à chaud.

Elle dispose en plus d'un bac de trempage intégré (travail en temps masqué) et d'une filtration 50 microns afin d'augmenter la durée de vie de la solution de dégraissage.

Fonctionne en synergie avec notre produit :
- ***DÉGRÉCO*** **:** nettoyant liquide biodégradable à fort pouvoir dégraissant en phase aqueuse. Contient des tensio actifs spécifiques synergisés.

Nettoie parfaitement les systèmes de freins ou les pièces mécaniques.

Naturellement sans danger !

AVANTAGES

- Performance de nettoyage.
- Solution de dégraissage ***DÉGRÉCO*** sans étiquetage sécurité, chauffée à 38°C.
- Filtration à 50 microns pour maintenir la qualité de la solution et limiter la maintenance et les déchets.
- Nettoyage par le pinceau ou par trempage (bac intégré en fond d'évier).
- Sécurité de surchauffe (à réarmement).
- Vidange simplifiée : bouchon avec bec verseur intégré et poignée de manipulation.
- Boîtier électrique interchangeable.
- Environnement sans solvant, ininflammable, protection de l'opérateur et de l'environnement.
- Aspersion par tuyau semi-rigide.

POUR TOUS RENSEIGNEMENTS : 04 75 58 80 10

Solutions et Produits pour la Maintenance, les Traitements et l'Hygiène
Unité de Recherches et de Fabrication
125 rue du Royans, Zone d'activités Mathias - 26320 St-Marcel-lès-Valence
Tél: 04 75 58 80 10 - Fax : 04 75 58 74 46
e-mail : contact@dacd.com - site web : www.dacd.com
S.A.S au capital de 1 500 000 € - R.C.S. Lyon - SIREN 453 231 565 - APE 4671Z
N° Intracommunautaire FR 20 453 231 565 - Siège Social, Vaulx-en-Velin (69).

10/2016

DIMENSIONS DE LA FONTAINE

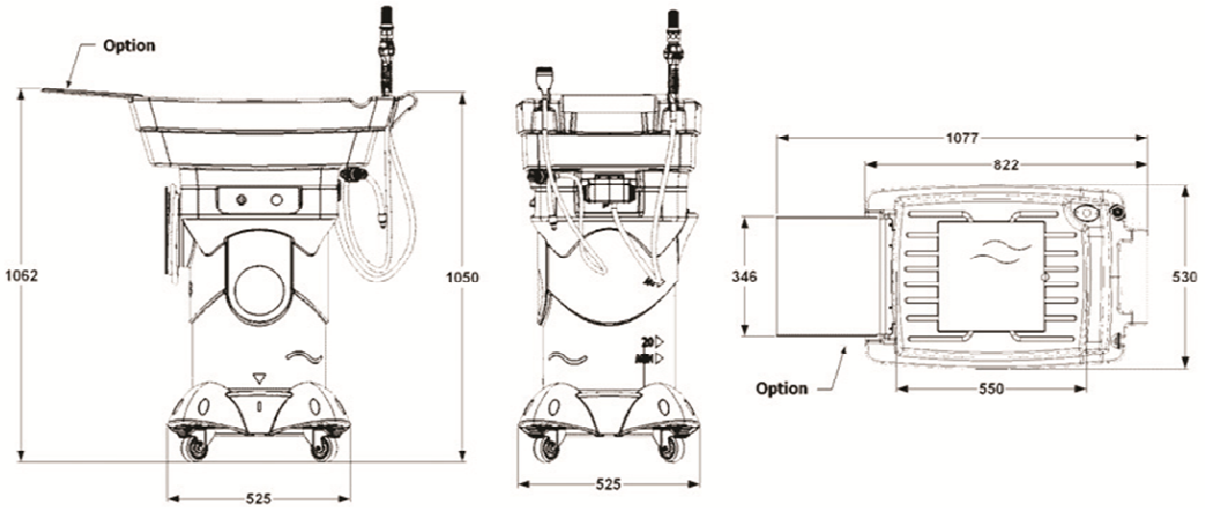

CARACTÉRISTIQUES TECHNIQUES

- Poids à vide	:	23 Kg
- Volume du réservoir	:	40 Litres
- Matière de la cuve	:	Polyéthylène haute densité (PEHD)
- Bac de trempage	:	Intégré en fond d'évier - 24x22xh8 - Volume de 4 Litres
- Débit de la pompe	:	Réglable de 0 à 6 Litres/min + robinet débit pinceau
- Puissance de chauffe	:	2000 Watts
- Alimentation électrique	:	230 Volts - 2kW (9A)
- Consommation électrique	:	150 W/h (en moyenne)
- Charge utile	:	30 Kg
- Température nominale d'utilisation	:	38℃
- Filtration	:	Filtre chaussette polypropylène 50 microns
- Mobilité	:	4 roues polyuréthane dont 1 avec frein
- Niveau sonore	:	45 dB
- Dimensions de la fontaine	:	82 x 53 x h105
- Dimensions de la table de nettoyage	:	Intérieur : 55 x 43 x h15
- Outils	:	Pinceau avec brosse interchangeable, soufflette tête plate

VUES 3D DE LA FONTAINE

Solutions et Produits pour la Maintenance, les Traitements et l'Hygiène
Unité de Recherches et de Fabrication
125 rue du Royans, Zone d'activités Mathias - 26320 St-Marcel-lès-Valence
Tél: 04 75 58 80 10 - Fax : 04 75 58 74 46
e-mail : contact@dacd.com - site web : www.dacd.com
S.A.S au capital de 1 500 000 € - R.C.S. Lyon - SIREN 453 231 565 - APE 4671Z
N° Intracommunautaire FR 20 453 231 565 - Siège Social, Vaulx-en-Velin (69).

10/2016

Garantie **:** 1 an pour toutes les pièces, à l'exception des pièces d'usure normale (pinceau, vannes, interrupteurs, filtres, flexibles, etc…).

MODE D'EMPLOI

Brancher l'appareil jusqu'à l'extinction du voyant lumineux afin que la solution de dégraissage ***DÉGRÉCO*** soit à la température optimale.

La **FONTAINE DE DÉGRAISSAGE MOBILE MULTI-USAGES ÉLECTRIQUE PNEUMATIQUE** est prête pour réaliser le nettoyage des systèmes et/ou pièces mécaniques à nettoyer.

Minimum de déchets à retraiter.

Conditions optimales de confort et de sécurité : aucun classement hygiène et sécurité des produits utilisés.

Dégraissage efficace et économique des pièces.

Fini les problèmes de réglementation : pas de consigne de transport, de stockage, de manipulation, de rétention, d'aspiration des vapeurs, etc…

Solutions et Produits pour la Maintenance, les Traitements et l'Hygiène
Unité de Recherches et de Fabrication
125 rue du Royans, Zone d'activités Mathias - 26320 St-Marcel-lès-Valence
Tél: 04 75 58 80 10 - Fax : 04 75 58 74 46
e-mail : contact@dacd.com - site web : www.dacd.com
S.A.S au capital de 1 500 000 € - R.C.S. Lyon - SIREN 453 231 565 - APE 4671Z
N° Intracommunautaire FR 20 453 231 565 - Siège Social, Vaulx-en-Velin (69).